ABL

Caravaning

Versorgungssysteme

Caravaning
Versorgungssysteme

Alle Einbaumodule inklusive Verschlussdeckel
mit Magnetverschluss oder Verrastung
Spritzwassergeschützt IP44

Vorteile

- Elegantes Design
- Funktionspiktogramm zur einfachen Unterscheidung mit Magnetverschluss oder Verrastung
- Alle Sichtteile aus UV-beständigem Kunststoff
- Metallachse nicht sichtbar
- Öffnungswinkel des Deckels 180°
- Deckel einfach wechselbar
- sichere und thermisch unabhängige Verrastung
- geringe Aufbauhöhe
- weitere Deckelfarben möglich

Cee Einspeisungs-stecker

Hohe Brandschutzklasse 850° C, selbstverlöschender Kunststoff
großer Anschlussraum
Basisteil mit möglicher Zugentlastung
Selbstöffnende Sicherheitsverrastung (CEE-Kupplung)

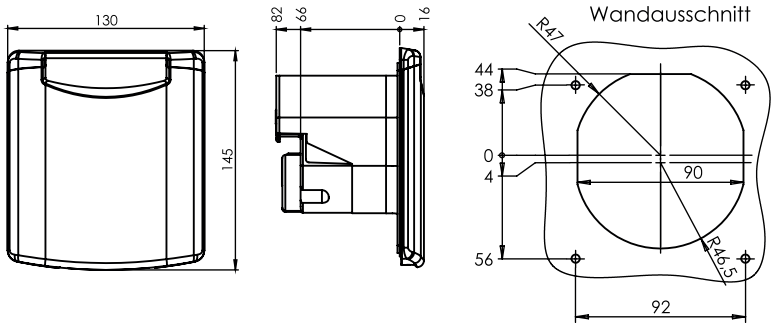

MAGNETVERSCHLUSS

FARBE	PROD.-NR.	VPE
reinweiß	**3164001**	10
schwarz	**3164000**	10

VERRASTUNG

FARBE	PROD.-NR.	VPE
reinweiß	**2164001**	10
schwarz	**2164000**	10

Wassereinfüll-stutzen

Zulassung nach KTW und W270
geeignet für Schlosstypen HSC und Zadi
optionale Tankentlüftung
optionales Halteband zur Tankdeckelbefestigung

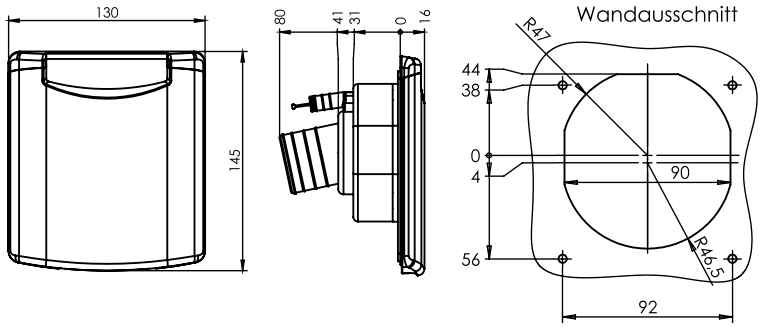

MAGNETVERSCHLUSS

FARBE	PROD.-NR.	VPE
reinweiß	**3163001**	10
schwarz	**3163000**	10

VERRASTUNG

FARBE	PROD.-NR.	VPE
reinweiß	**2163001**	10

Dieseleinfüll-stutzen

Halteband zur Tankdeckelbefestigung
geeignet für Schlosstypen HSC und Zadi
optionale Tankentlüftung

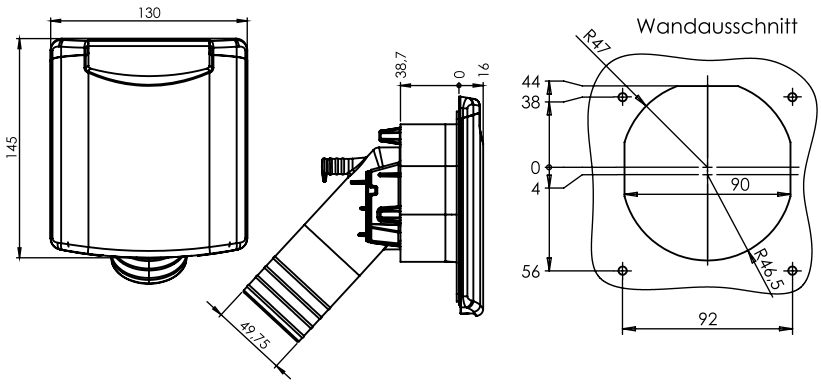

MAGNETVERSCHLUSS

FARBE	PROD.-NR.	VPE
reinweiß	**3162001**	10
schwarz	**3162000**	10

VERRASTUNG

FARBE	PROD.-NR.	VPE
reinweiß	**2162001**	10
schwarz	**2162000**	10

Multifunktions-dose

12 V DC Steckdose
zwei SAT-Steckdosen · SCHUKO-Steckdose
Weitere länderspezifische Steckdosen verfügbar:
französisch/belgisch, British Standard, USB, usw.

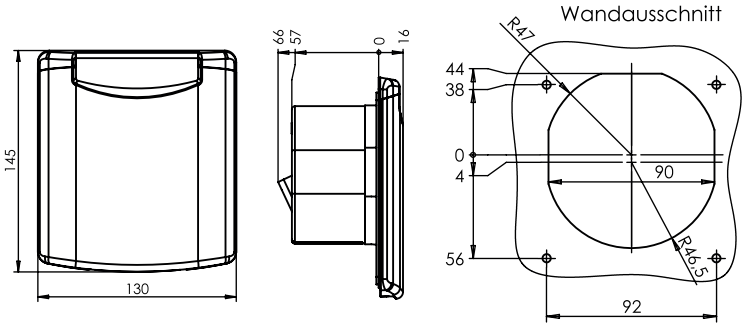

MAGNETVERSCHLUSS

FARBE	PROD.-NR.	VPE
reinweiß	**3165101**	10
schwarz	**3165100**	10

VERRASTUNG

FARBE	PROD.-NR.	VPE
reinweiß	**2165101**	10
schwarz	**2165100**	10

Gas-Außen-steckdose

Sichere Gashahnhalterung
Gut bedienbarer Gashahn
Sicherheitsventil

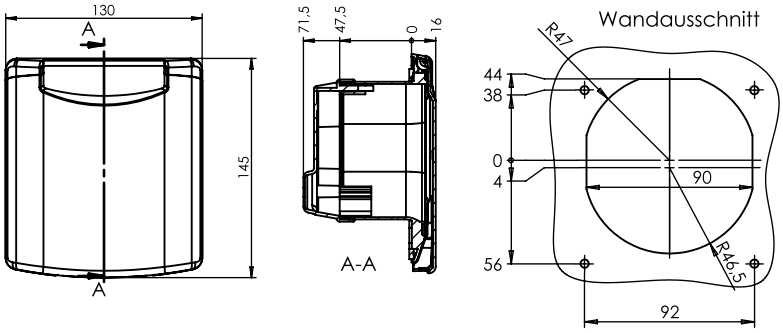

MAGNETVERSCHLUSS

FARBE	PROD.-NR.	VPE
reinweiß	**3161001**	5
schwarz	**3161000**	5

VERRASTUNG

FARBE	PROD.-NR.	VPE
reinweiß	**2161001**	5
schwarz	**2161000**	5

Citywasser-Anschlussdose

Stecknippel für ½-Zoll Wasserkupplung
mit integriertem Druckminderer 1 bar
Trinkwasser geeignet mit Rückflußverhinderer
Eingangsdruck bis 10 bar · Fließdruck 1,0 bar
Ruhedruck 1,5 bar · Leistung 7 l/min

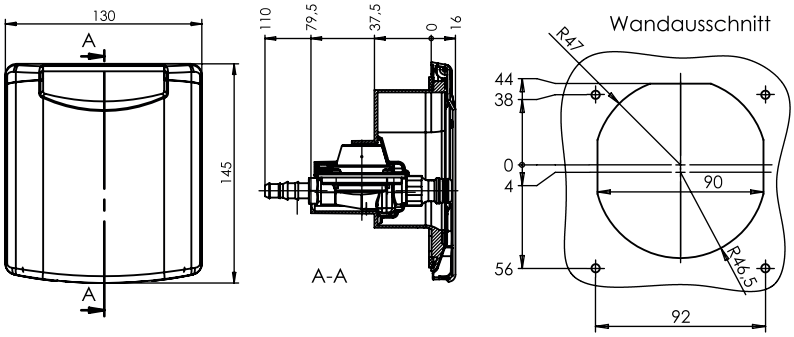

MAGNETVERSCHLUSS

FARBE	PROD.-NR.	VPE
reinweiß	**3166001**	5
schwarz	**3166000**	5

VERRASTUNG

FARBE	PROD.-NR.	VPE
reinweiß	**2166001**	10

Wassersteckdose Basic

mit GEKA Regentonnenanschluß, IG 1/2“ x AG 3/4“
Messinggerätestecker, AG G 1/2“ leicht
GEKA-2/3-Schlauchverschraubung 90°, IG G 3/4“ - 10mm MS
Wippschalter 0-1, 12V

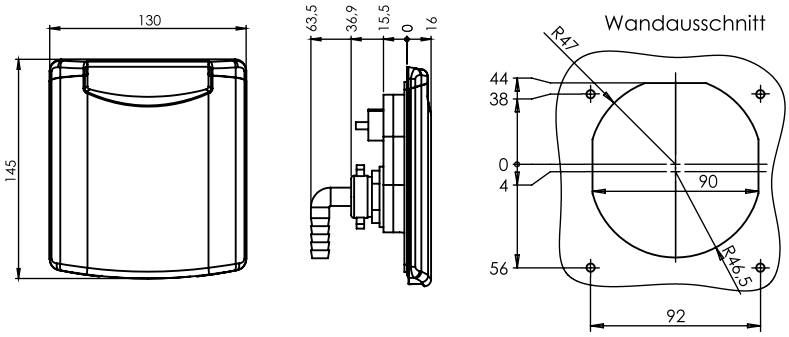

MAGNETVERSCHLUSS

FARBE	PROD.-NR.	VPE
reinweiß	**3168001**	10
schwarz	**3168000**	10

Wassersteckdose Advanced

für Druckwasser-Anschluss
Wasser-Steckkupplung aus Messing mit Verschraubung DN10 3/8‘‘
inkl. Kontermutter, Stecknippel aus Messing, STN 9/10
zum Anschluss eines externen Duschschlauches, ohne Wippschalter

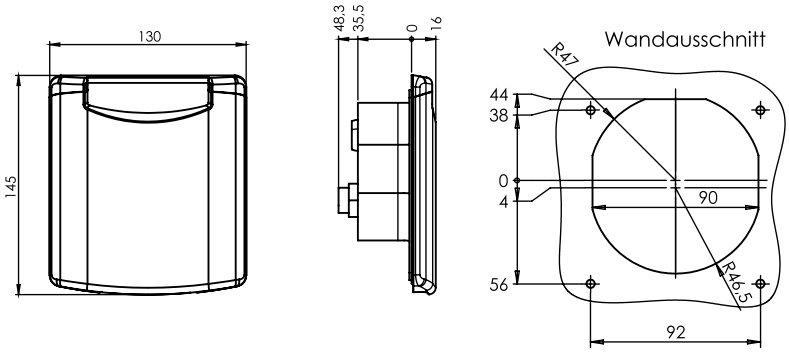

MAGNETVERSCHLUSS

FARBE	PROD.-NR.	VPE
reinweiß	**3168021**	10
schwarz	**3168020**	10

Leitungsdurch-führung

zum Durchführen von Strom-, Wasser- oder Gasanschluss,
für interne Verbindungen
Leitungsdurchführung bis 10mm bei
geschlossenem Deckel möglich

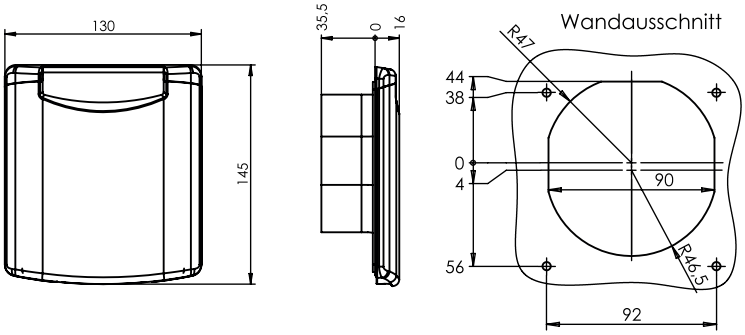

MAGNETVERSCHLUSS

FARBE	PROD.-NR.	VPE
reinweiß	**3160001**	10
schwarz	**3160000**	10

VERRASTUNG

FARBE	PROD.-NR.	VPE
reinweiß	**2160001**	10

Leerdose Flach Geschlossen

Universell einsetzbar
Tiefe: 24,5mm

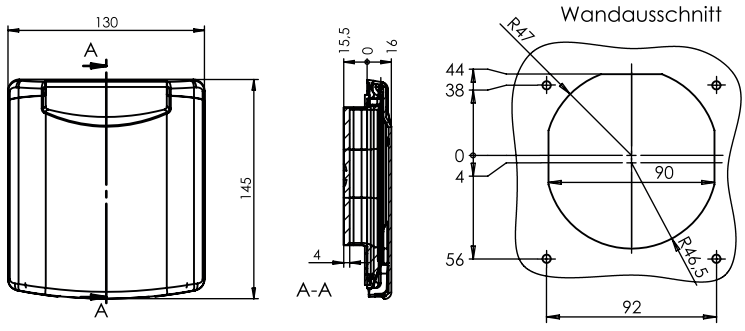

MAGNETVERSCHLUSS

FARBE	PROD.-NR.	VPE
grau	**3167004**	10

IP 54
ABL

© Copyright 2022

Dieser Katalog und sein Inhalt sind urheberrechtlich geschützt. Eine Vervielfältigung oder Veröffentlichung auch nur einzelner enthaltener Texte, Grafiken, Fotos ist strengstens untersagt und nur mit ausdrücklicher schriftlicher Genehmigung von ABL GmbH erlaubt. Abweichungen bei technischen Angaben und Darstellungen sowie bei der Lieferfähigkeit sind vorbehalten.

This catalogue and its contents are protected by copyright. Without the prior written permission from ABL GmbH, any duplication or distribution of the texts, graphics, photos, etc. herein is prohibited. The right of deviations in the technical specifications and illustrations as well as in the lead times is reserved.

ABL

ABL GmbH · Albert-Büttner-Straße 11 · D-91207 Lauf/Pegnitz
Tel. +49 (0) 9123 188-0 · Fax +49 (0) 9123 188-188 · info@abl.de · www.ablmobility.de